Okestra

L'ouvrant ALU en toute harmonie

Okestra, c'est le confort intérieur et le sens du design.
Fabriquées avec soin en aluminium, elles s'adaptent
à votre maison avec beaucoup de classe.

- *Des **performances** de premier ordre*
  - Châssis à très hautes performances.
  - Excellent niveau d'étanchéité : A4.

- *Des **lignes propres** à chaque type de réalisations*

Configurations
- Fenêtres et portes-fenêtres, neuf et rénovation.
- Châssis fixe, ouvrant à la française, oscillo-battant 1 et 2 vantaux, soufflet, ensembles composés.
- Dormant coupe d'onglet avec tapées rapportées.
- Seuil plat PMR à rupture de pont thermique.

Étanchéité
- L'étanchéité ouvrant/dormant est assurée par un joint bi-composant périphérique tournant dans les angles.
- Option : Joint barrière central + de performances acoustiques et thermiques + d'étanchéité.

Finitions
- Laquage Qualicoat.
- Anodisation EWW A-EURAS classe 20 (microns).

10 Rue de Berlin,
Z.I. L'ANJOLY,
13127 VITROLLES

Tél. : 04 42 41 50 10
Fax : 04 42 41 50 11
Email : contact@deltabaie.fr

www.deltabaie.fr

DELTABAIE

- **Cette solution** garantit un niveau de performances conforme aux exigences d'isolation des constructions neuves et travaux de rénovation (CITE).
- **La frappe** se compose d'une offre complète de profilés et d'accessoires, pour une grande polyvalence.
- **Cette fenêtre** aluminium à rupture de pont thermique offre une excellente isolation thermique et un niveau d'étanchéité optimal. Grâce à différentes options d'accessoires et de points de fermeture, la Reva 54 allie confort et sécurité.

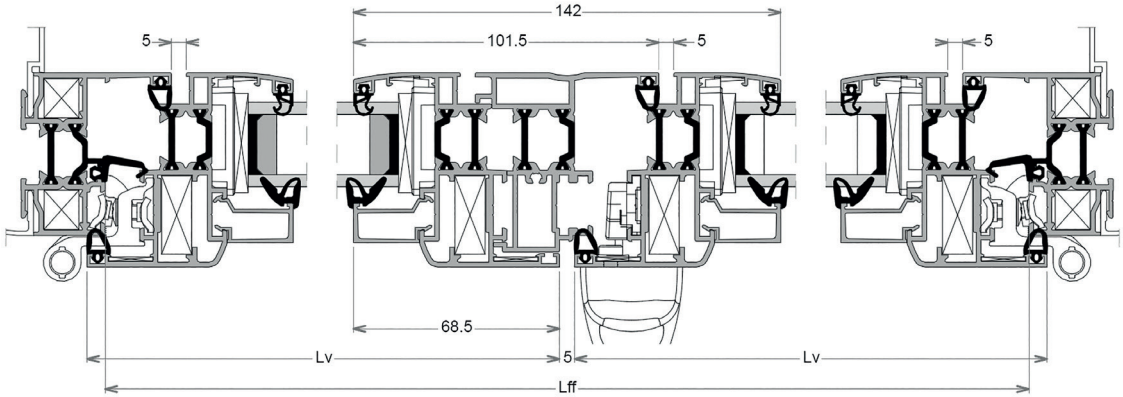

COUPE HORIZONTALE OKESTRA 2 VANTAUX

DELTABAIE, une fabrication 100% française et éco-responsable :